Ändrings Nr	Ändringens art / Ändringsmeddelande	Godkänd av	Datum

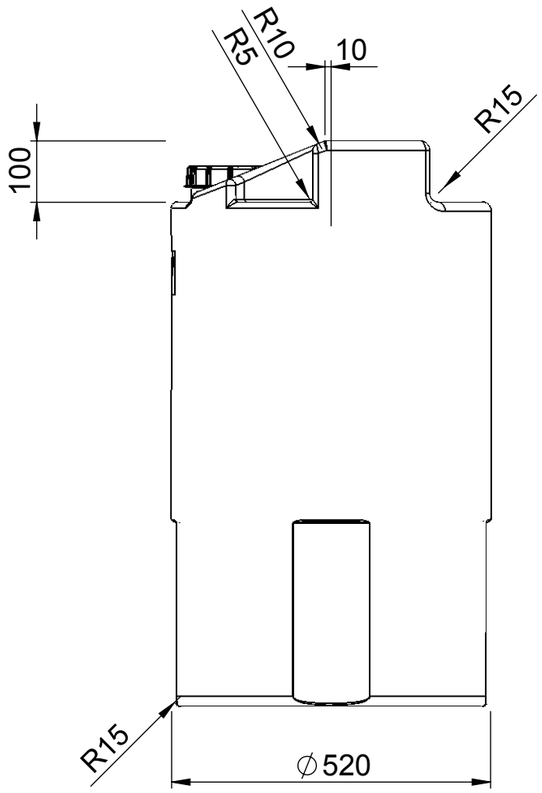

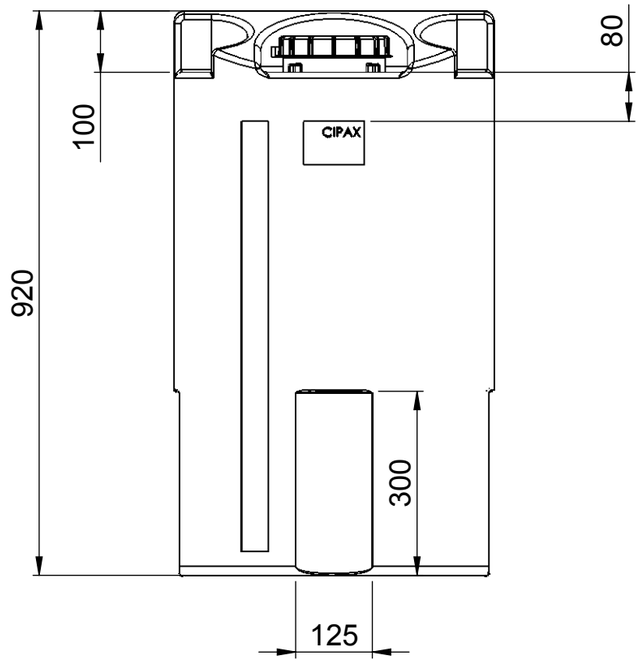

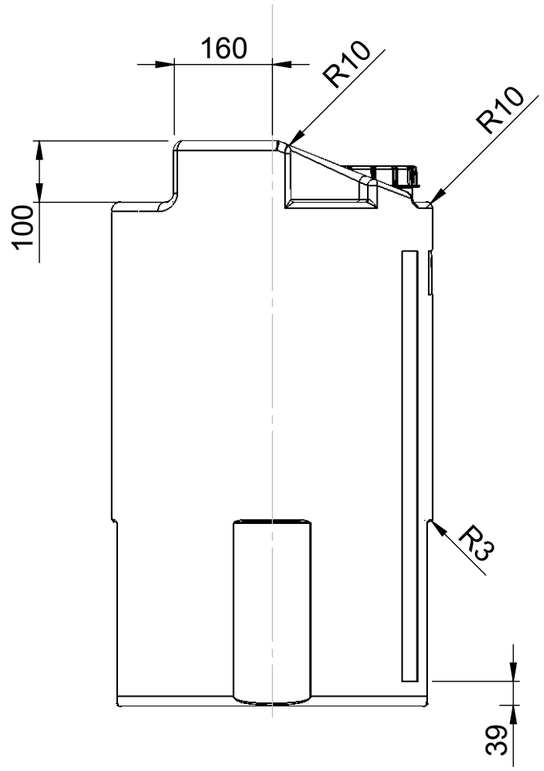

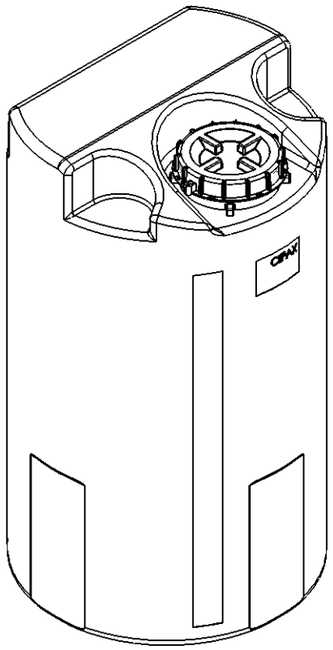

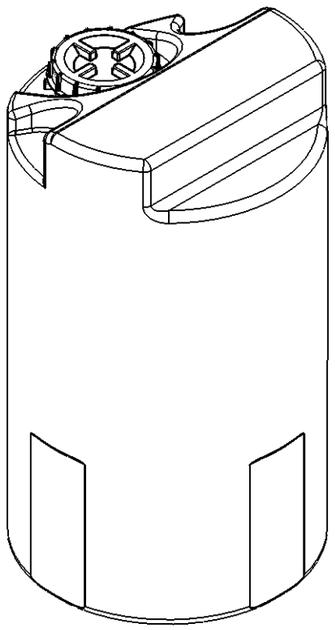

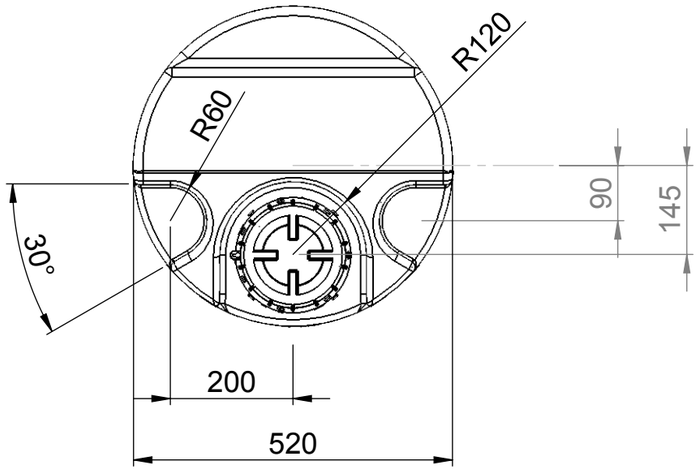

Generella toleranser om ej annat ages på ritning	Tillåtna avvikelser för längdbasmåttsområde / Permissible devietions for basic lenght size range				
General tolerances if not other stated on draw ing	0-20	>20-75	>75-150	>150-300	>300
	± 0,5 mm	± 1 mm	± 1,5 mm	± 1,3 %	± 1 %

Konstruerad av	Granskad av	Godkänd av - datum	Generell tolerans	Generell Ytjämnhet, Ra	Vyplacering	Skala
SE	SE	- 2008-09-26	SS-ISO 2768-1			1:10

Ägare: CIPAX

Titel/Benämning: Behållare 150 liter cyl. sluten 14015

Ritningsnummer	Utgåva	Blad
S3-2897		1(1)

This drawing and design is the property of Cipax.
Copying and distribution of the drawing or any contents
is prohibited whitout written permission from authorised
personal at Cipax